РОСВОДРЕСУРСЫ

Управление использованием водных ресурсов на территории Томской области: проблемы и пути их решения

Начальник отдела водных ресурсов по Томской области Верхне-Обского БВУ

РОСВОДРЕСУРСЫ

3 июня 2006 года

№ 74-ФЗ

Водный кодекс Российской Федерации

Принят
Государственной
Думой РФ
12 апреля
2006 года
Одобрен
Советом Федерации
26 мая
2006 года

ОСНОВНЫЕ ПРИНЦИПЫ ВОДНОГО ЗАКОНОДАТЕЛЬСТВА (ст. 3. ВК РФ)

1) значимость водных объектов в качестве основы жизни и деятельности человека.

2) приоритет охраны водных объектов перед их использованием.

3) Использование водных объектов не должно оказывать негативное воздействие на окружающую среду.

РОСВОДРЕСУРСЫ

УПРАВЛЕНИЕ ИСПОЛЬЗОВАНИЕМ ВОДНЫХ РЕСУРСОВ

МПР России

Роспотребнадзор

Росприроднадзор

Росрыболовство

Федеральное агентство водных ресурсов

Федеральное агентство морского и речного транспорта

Субъекты РФ

Росгидромет

Органы местного самоуправления

ПРОКУРАТУРА

РОСВОДРЕСУРСЫ

УПРАВЛЕНИЕ ИСПОЛЬЗОВАНИЕМ ВОДНЫХ РЕСУРСОВ

Роспотребнадзор

Установление ГН вод культурно-бытового назначения

Согласование НДС (I категории ОНВ), условий договоров (решений)

Мониторинг водных объектов:
- в местах забора воды;
- в местах отдыха населения.

Росрыболовство

Установление ПДК вод рыбохозяйственного значения

Установление рыбохозяйственных категорий ВО

Согласование НДС (I категории ОНВ), условий договоров (решений)

Федеральное агентство морского и речного транспорта

Согласование условий договоров (решений) судоходных водных объектов

РОСВОДРЕСУРСЫ

УПРАВЛЕНИЕ ИСПОЛЬЗОВАНИЕМ ВОДНЫХ РЕСУРСОВ

Минприроды России

Росприроднадзор
Государственный водный надзор за федеральными ВО (проверки, ОНВОС, декларации)

Согласование нормативов НДС (I категории ОНВ) . Выдача ВРС ЗВ (сверх НДС). Установление КЭР

Администрирование платы за сброс ЗВ

Росгидромет
Согласование НДС (I категории ОНВ)
Мониторинг.
Установление статуса водного объекта

РОСВОДРЕСУРСЫ

Ведение Государственного водного реестра. Предоставление сведений и документов из ГВР.

Регистрация договоров (решений) СРФ (при согласовании ОМС).

Установление НДС (I категории ОНВ)

Согласование мероприятий СРФ по переданным полномочиям РФ, ГРБС:

1. **ОХРАНА ВО: определение береговых линий, границ ВО и границ ПЗП; расчистка ВО.**
2. **ЗАЩИТА населения от негативного воздействия вод: регулирование русел рек.**

Установление зон затопления (подтопления)

Численность населения, проживающего на территории Томской области, подверженных негативному воздействию - 117 тыс. чел., 350 км.

РОСВОДРЕСУРСЫ

ВОДООХРАННЫЕ ЗОНЫ И ПРИБРЕЖНЫЕ ЗАЩИТНЫЕ ПОЛОСЫ

ОБРАЗЕЦ
СПЕЦИАЛЬНОГО ИНФОРМАЦИОННОГО ЗНАКА ДЛЯ ОБОЗНАЧЕНИЯ ГРАНИЦ
ПРИБРЕЖНЫХ ЗАЩИТНЫХ ПОЛОС ВОДНЫХ ОБЪЕКТОВ

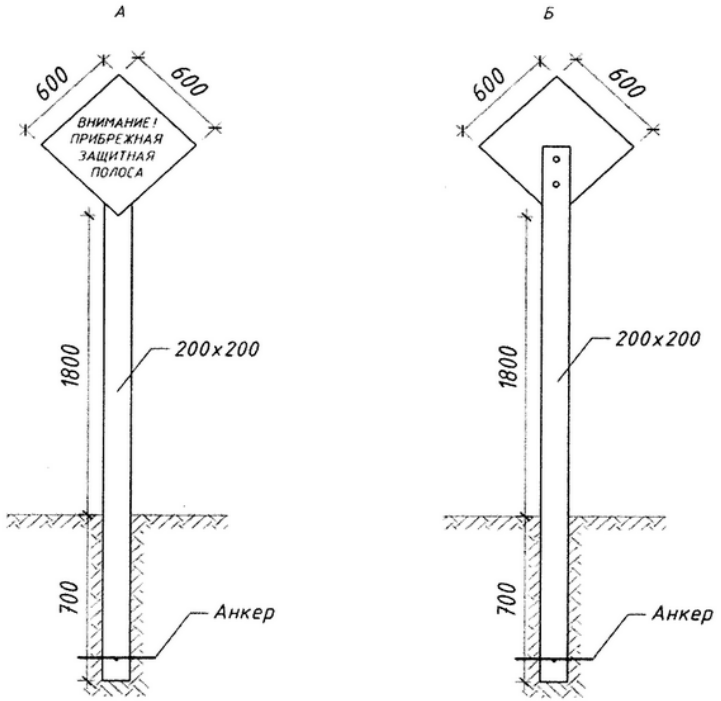

РОСВОДРЕСУРСЫ

ОПРЕДЕЛЕНИЕ МЕСТОПОЛОЖЕНИЯ БЕРЕГОВЫХ ЛИНИЙ

Береговая линия-средний многолетний уровень вод в период, когда они не покрыты льдом

и.о. Усьяновой
Для подготовки
информации
в установленный
срок (15 р.д.)
18.10.23

АДМИНИСТРАЦИЯ ГОРОДА ТОМСКА
ДЕПАРТАМЕНТ АРХИТЕКТУРЫ И ГРАДОСТРОИТЕЛЬСТВА

Ленина пр., д. 73, Томск, 634050, тел.: (3822) 90-37-30, факс: (3822) 52-69-19, e-mail: maildaig@admin.tomsk.ru
ОКПО 82637098, ИНН/КПП 7017199740 / 701701001

09.10.2023 № 02-19/12265
на № 9388/9 от 09.10.2023

Верхне-Обское бассейновое водное управление
Отдел водных ресурсов по Томской области
Руководителю Г.И. Мершиной

О предоставлении информации

Уважаемая Галина Ивановна!

В департамент архитектуры и градостроительства администрации Города Томска поступило заявление о предварительном согласовании предоставления земельного участка, местоположение которого: Томская область, г. Томск, СТ "Мебельщик", 139.

Образуемый земельный участок расположен в непосредственной близости от водных объектов (озера). В целях принятия решения по заявлению, прошу сообщить, расположены ли образуемые земельные участки в границах береговой полосы, прибрежной защитной полосе, водоохранной зоне водных объектов.

Учитывая ограниченный срок ответа, просим Вас предоставить информацию в течение 5 календарных дней с момента получения запроса в соответствии со статьей 7.2 Федерального закона от 27.07.2010 № 210-ФЗ «Об организации предоставления государственных и муниципальных услуг».

В целях оперативности просим предоставить ответ на электронную почту borisova@admin.tomsk.ru с последующей досылкой на бумажном носителе.

Председатель комитета по формированию земельных участков С.И. Шойкова

ДОКУМЕНТ ПОДПИСАН ЭЛЕКТРОННОЙ ПОДПИСЬЮ
Сертификат: 00FDF115FF10064E869D9603E44DA604B4
Владелец: Шойкова Светлана Игоревна
Действителен: с 20.04.2023 по 13.07.2024

ФЕДЕРАЛЬНОЕ АГЕНТСТВО ВОДНЫХ РЕСУРСОВ

ВЕРХНЕ-ОБСКОЕ БАССЕЙНОВОЕ ВОДНОЕ УПРАВЛЕНИЕ
(ВЕРХНЕ-ОБСКОЕ БВУ)
ОТДЕЛ ВОДНЫХ РЕСУРСОВ ПО ТОМСКОЙ ОБЛАСТИ
ул. Шевченко, 17, г. Томск, 634021
телефон (3822) 44-57-16, (3822) 26-05-96

e-mail: ovrto@vobvunsk.ru

19.10.2023 № 08-25/957
На № 02-19/12265 от 09.10.2023

О земельном участке по адресу:
г. Томск, СТ «Мебельщик», 139

Председателю комитета по формированию земельных участков Департамента архитектуры и градостроительства администрации Города Томска

С.И. Шойковой

Уважаемая Светлана Игоревна!

Отдел водных ресурсов по Томской области Верхне-Обского БВУ рассмотрел Ваше обращение о предоставлении информации о водном объекте (далее – Водный объект), расположенном вблизи земельного участка по адресу: г. Томск, СТ «Мебельщик», 139 и сообщает следующее.

В государственном водном реестре сведения о Водном объекте отсутствуют. Ширина береговой полосы, водоохранной зоны и прибрежной защитной полосы зависит от статуса водного объекта и его параметров.

Решение вопроса о конкретных требованиях (ограничениях при формировании земельного участка) зависит от типа водного объекта: водоток (река, ручей и тд.), водоем (озеро, пруд и тд.). Определение статуса водного объекта на основании инженерно-гидрологических изысканий по обращению заинтересованного лица выполняется территориальным органом Росгидромета или организацией, имеющей лицензию Росгидромета на выполнение работ, связанных с получением требуемых данных.

Начальник отдела водных ресурсов по Томской области Г.И. Мершина

РОСВОДРЕСУРСЫ

ПРЕДОТВРАЩЕНИЕ ИСТОЩЕНИЯ ВОДНЫХ ОБЪЕКТОВ

Озеро Университетское

Площадь зеркала озера в результате расчистки увеличилась

в 2 раза

РОСВОДРЕСУРСЫ

Предотвращение деградации озерного комплекса «Заозерье» на территории г. Томска

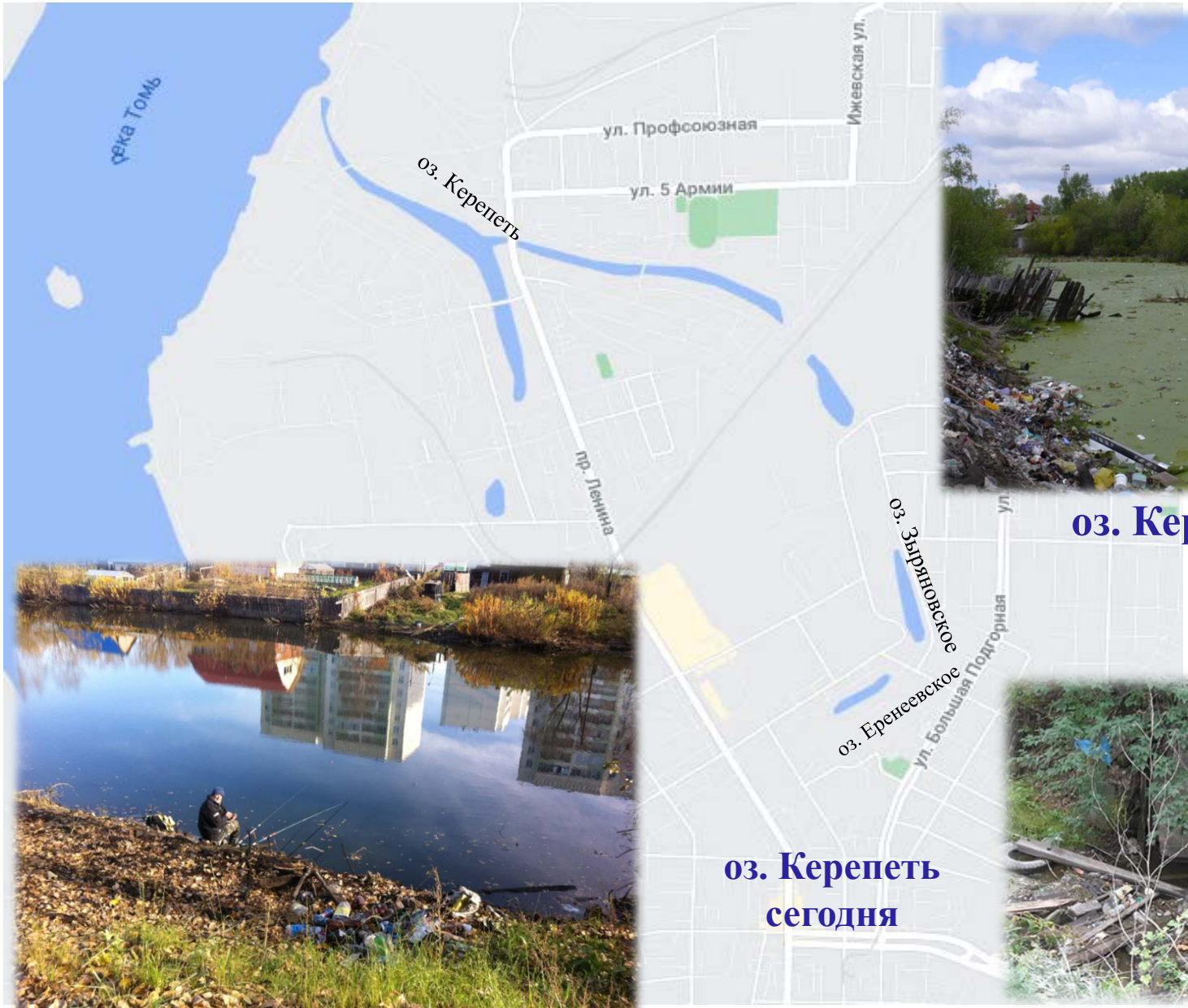

оз. Керепеть 2012 год

оз. Керепеть сегодня

РОСВОДРЕСУРСЫ

Регулирование русла р. Бровка в с. Кривошеино

р. Бровка до проведения работ

р. Бровка после проведения работ

РОСВОДРЕСУРСЫ

Реализация проекта «Регулирование участков русла р. Ушайка в г. Томске»

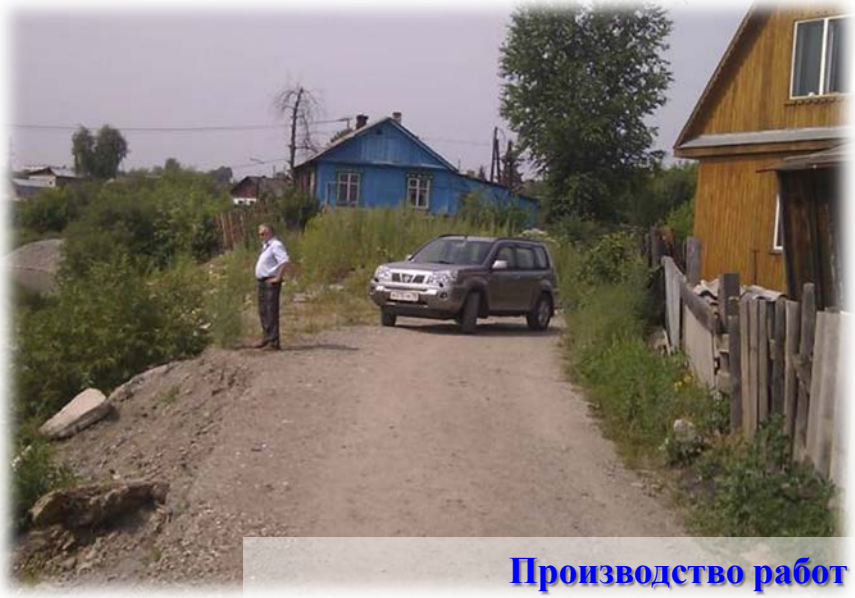

Производство работ на участке по ул. Юргинская

Производство работ на участке от ул. Киевской до ул. Тверской

ПРОЕКТ РАСПРЕДЕЛЕНИЯ МЕЖДУ СУБЪЕКТАМИ РОССИЙСКОЙ ФЕДЕРАЦИИ СУБВЕНЦИЙ НА 2024 – 2026 гг. ДЛЯ ОСУЩЕСТВЛЕНИЯ ОТДЕЛЬНЫХ ПОЛНОМОЧИЙ РОССИЙСКОЙ ФЕДЕРАЦИИ В ОБЛАСТИ ВОДНЫХ ОТНОШЕНИЙ, РЕАЛИЗАЦИЯ КОТОРЫХ ПЕРЕДАНА ОРГАНАМ ГОСУДАРСТВЕННОЙ ВЛАСТИ СУБЪЕКТОВ РОССИЙСКОЙ ФЕДЕРАЦИИ

тыс. рублей

Субъекты Российской Федерации	2024 год	2025 год	2026 год
Общий объем субвенций	1 317 510	1 317 510	1 257 510
Республика Алтай	10 267,5	10 267,5	9 799,9
Алтайский край	21 076,7	21 076,7	20 116,9
Кемеровская область	26 345,9	26 345,9	24 146,1
Новосибирская область	16 017,2	16 017,2	15 287,8
Томская область	13 553,1	13 553,1	12 935,8

БЮДЖЕТНАЯ ПРОЕКТИРОВКА НА 2024 ГОД
Томская область

№ п/п	Наименование мероприятия	Муниципальное образование
1	**Разработка проектно-сметной документации по мероприятию "Предотвращение истощения пруда Новопокровка в с. Новопокровка"**	Кожевниковский район
2	**Определение местоположения береговой линии (границы водного объекта), границ водоохранной зоны и границ прибрежной защитной полосы:**	
2.1	оз. Большое	Кривошеинский район
2.2	оз. Большое	Томский район
2.4	Оз. Нижнее № 1, оз. Нижнее № 2 и ручья без названия, соединяющего оз. Нижнее № 1 и оз. Нижнее № 2	Томский район
2.5	оз. 225 у п. Синий Утес	Томский район
2.6	Оз. Лебяжье	Томский район
2.7	26 водных объектов Михайловско-Рощинской ландшафтно-родниковой зоны	г. Томск

УСТАНОВЛЕНИЕ ЗОН ЗАТОПЛЕНИЯ (ПОДТОПЛЕНИЯ)

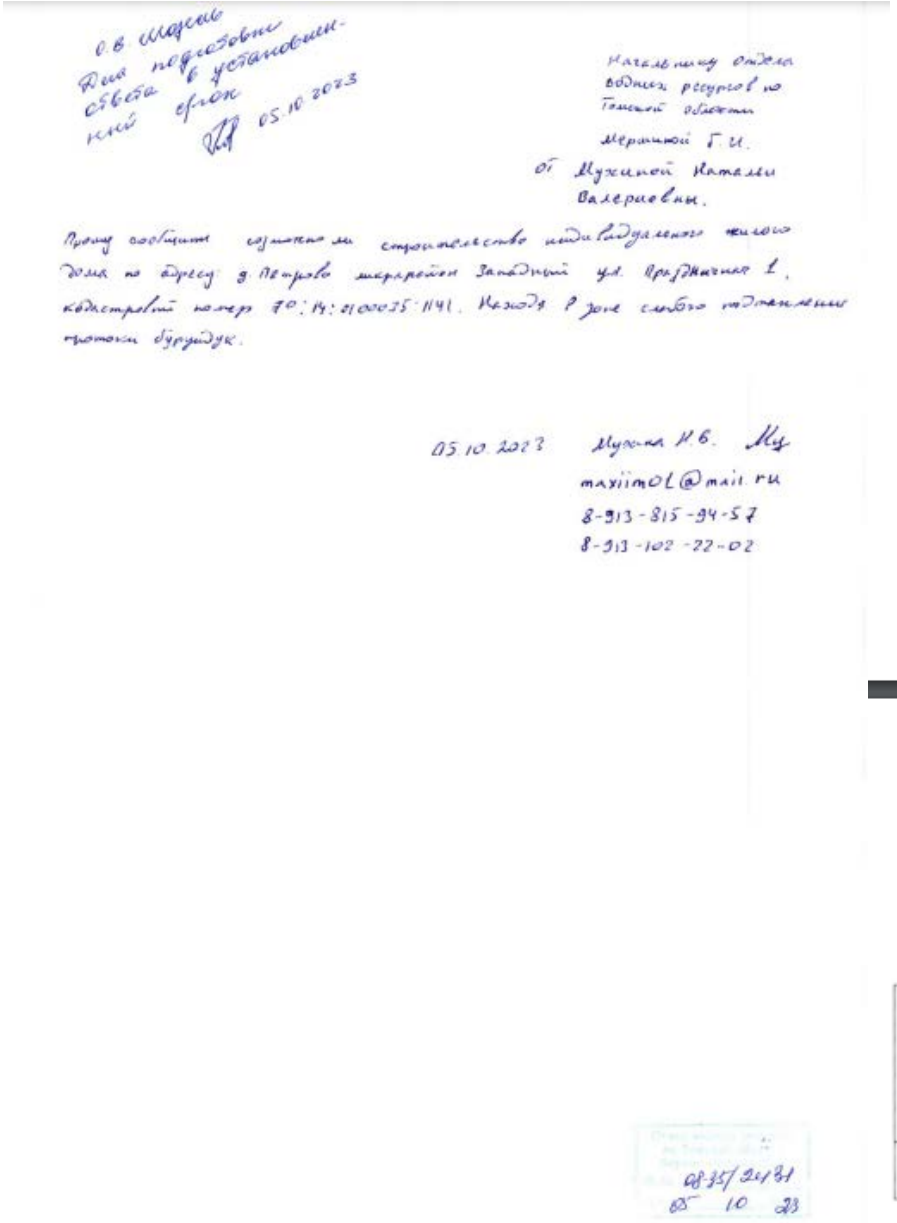

О.В. Шарова
Для подготовки ответа в установленный срок
05.10.2023

Начальнику отдела водных ресурсов по Томской области
Мерзляковой Г.И.
от Мухиной Натальи Валериевны.

Прошу сообщить возможно ли строительство индивидуального жилого дома по адресу: д. Петрово мкр-н Западный ул. Прибрежная 1, кадастровый номер 70:14:0100035:1141. Нахожд в зоне слабого подтопления притоки бурундук.

05.10.2023 Мухина Н.В.
maxiimol@mail.ru
8-913-815-94-57
8-913-102-72-02

08-35/24/81
05 10 23

Возможность строительства индивидуального жилого дома в зоне затопления.

При этом п. 4 ст. 67.1 Водного кодекса Российской Федерации установлены конкретные мероприятия по инженерной защите территорий и объектов от негативного воздействия вод и (или) методы инженерной защиты, в том числе искусственное повышение поверхности территорий, устройство свайных фундаментов и другие методы инженерной защиты.

Таким образом, Отдел водных ресурсов по Томской области Верхне-Обского БВУ придерживается позиции о **возможности строительства** объектов капитального строительства на Земельном участке при выполнении вышеуказанных требований водного законодательства.

Дополнительно предоставляем расчетные параметры максимальных уровней воды пр. Бурундук (Кисловка), выполненных на основе инженерно-гидрометеорологических изысканий по проекту «Выполнение работ по определению границ зон затопления, подтопления на притоках р. Томи в населенных пунктах Томской области (II этап)».

Максимальные уровни (P=1%) водной поверхности

№, п/п	Населенный пункт/ месторасположение поста	Река	Отметка "0" поста	Уравнение тренда	Максимальный уровень воды, P=1%, м	Система высот	Δ переход к БС-77 для Томской области, м	Максимальный уровень воды, **P=1%, м**	Система высот
1	Устье	пр. (Бурундук) Кисловка	69,13	y = 0,9948x - 6,3369	73,13	БС	0,23	**73,36**	БС-77

Спасибо за внимание!